SHOZ – STÁVAJÍCÍ TOPNÝ KANÁL, KOMPENATOR

PROVEDENÍ PRO CHODNÍK – POCHOZÍ PLECH tl. 7 MM
PROVEDENÍ PRO TRAVNATÝ TERÉN – POCHOZÍ PLECH tl. 3 MM

OCELOVÝ ŽÁROVĚ ZINKOVANÝ PLECH
UPRAVIT NA UZAMYKATELNÝ – ZEVNITŘ (Z KOLEKTORU)
PŘIVAŘIT PANTY

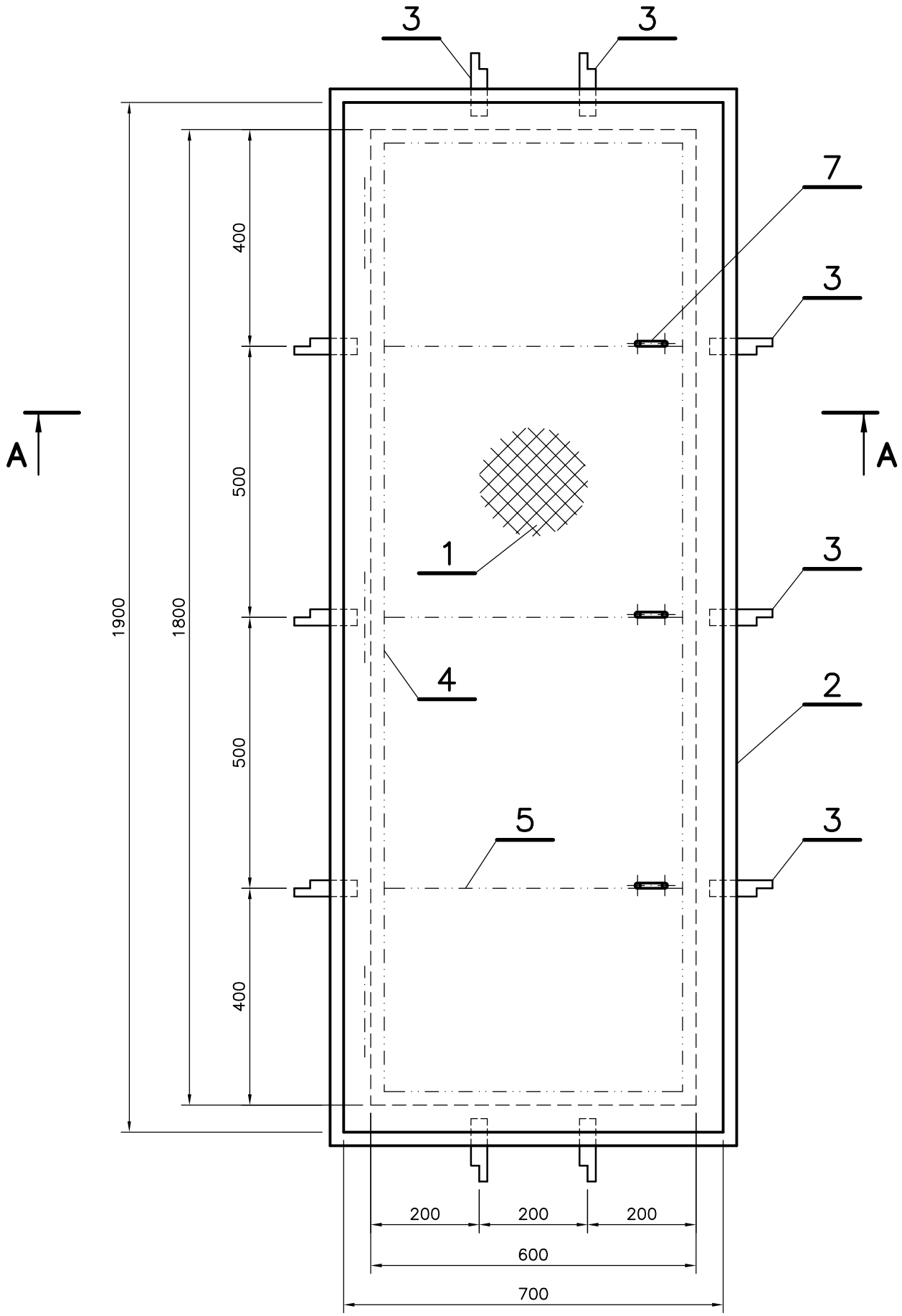

A – A

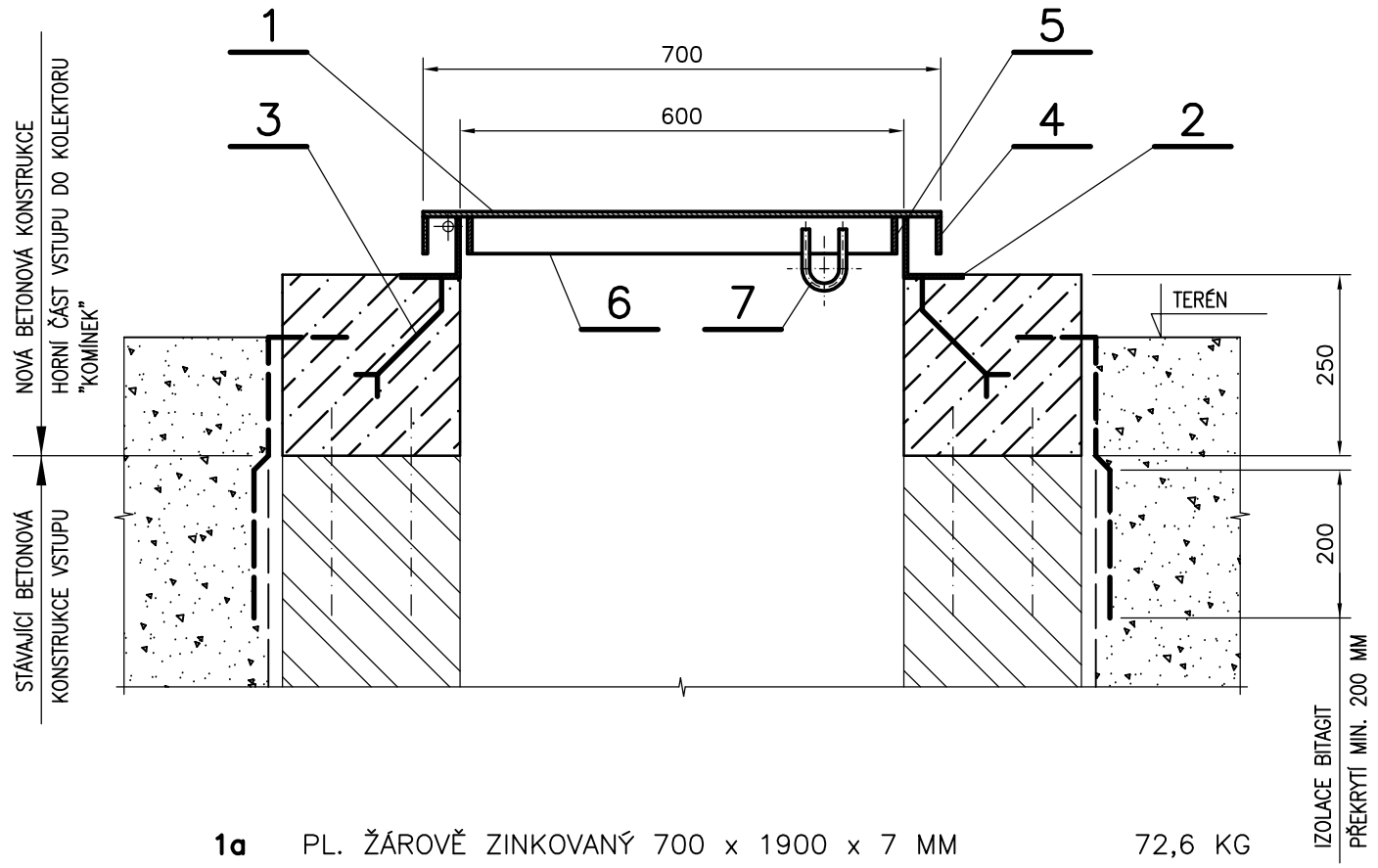

1a	PL. ŽÁROVĚ ZINKOVANÝ 700 x 1900 x 7 MM		72,6 KG
1b	PL. ŽÁROVĚ ZINKOVANÝ 700 x 1900 x 3 MM		31,1 KG
2	L 75 x 75 x 5 MM, dl. 5,4 M		31,6 KG
3	⊏ 30 x 4 MM, dl. 0,25 M – 10 KS		2,4 KG
4	VNĚJŠÍ OBVODOVÁ VÝZTUHA 6 x 50 MM, dl. 5,4 M		15,1 KG
5	VNITŘNÍ OBVODOVÁ VÝZTUHA 6 x 50 MM, dl. 5,0 M		14,0 KG
6	VNITŘNÍ VÝZTUHY 6 x 50 mm, dl. 2,00 M		4,7 KG
7	OKO ø50 MM – KULATINA ø 8 MM		0,2 KG
	a) PROVEDENÍ PRO CHODNÍK	CELKEM	140,6 KG
		PROSTŘIH 5 %	7,0 KG
		SPOTŘEBA	147,6 KG
	b) PROVEDENÍ PRO TERÉN	CELKEM	99,3 KG
		PROSTŘIH 5 %	5,0 KG
		SPOTŘEBA	104,3 KG

ZODPOVĚDNÝ PROJEKTANT	ING. VÁCLAV REMUTA		**Ing. VÁCLAV REMUTA** PRŮBĚŽNÁ 3372 434 01 MOST IČ: 63756617 DIČ: CZ6812161521
VYPRACOVAL	ING. VÁCLAV REMUTA		
KRAJ: ÚSTECKÝ	OBEC: MOST		
INVESTOR: SEVEROČESKÁ TEPLÁRENSKÁ, a.s., TEPLÁRENSKÁ 2, KOMOŘANY			FORMÁT: 2A4 / DATUM: 09/2015
AKCE **REKONSTRUKCE POTRUBÍ TEPLÉ VODY V KOLEKTORU Z VS 805, MOST F1 TECHNOLOGICKÁ ČÁST**			STUPEŇ: **PD PRO PROVÁDĚNÍ STAVBY**
			ČÍSLO ZAKÁZKY: **08–2015–407**
OBSAH VÝKRES **POKLOP 1800 x 600 MM**			MĚŘÍTKO: **1 : 10** / ČÍSLO VÝKRESU: **407.F1–A3–17**